SAG SEGURIDAD

CERRADURAS PERSIANA: CENTRALES Y LATERALES

Modelo: SL3

- Bombillo de latón y llaves de serreta de latón cromado
- SL3: Apertura y cierre, interior y exterior, con llave exterior

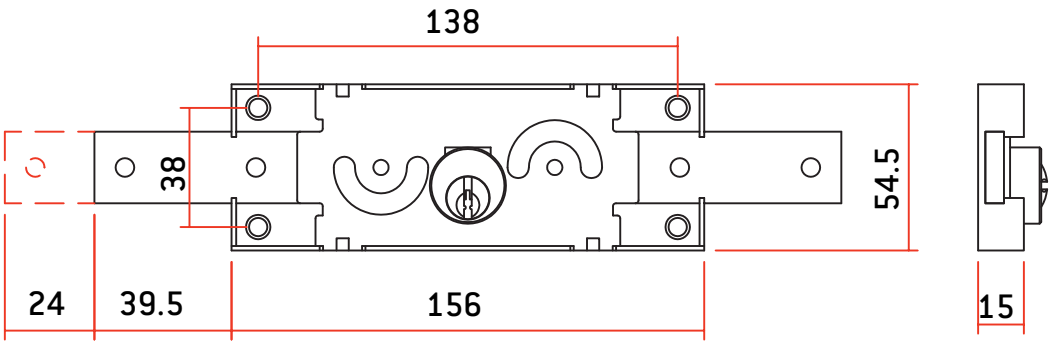

MODELO	CÓDIGO	PESO (g)	LLAVE MOD. SS
SL3	AACL4009	568	3