SAG SEGURIDAD

CADENAS POR LE TRANSPORT

Modèle EP-N5

- Matériel : Plaques, boîtier extérieur, pêne, barillet et clés en acier inoxydable(AISI 304). Corps intérieur en aluminium avec traitement de Kataforesis.
- Le barillet de KESO ce n'est pas inclus. 8000SΩ MASTER (ref. 81.J9E) et 8000SΩ PREMIUM (ref. 81.K9E)
- Antieffraction.
- Résistance anti-levier extrême.
- Ouverture tant de l'extérieur avec clé que de l'intérieur avec un câble.
- Installation facile.
- À recommander pour logements, débarras, copropriétés, entrées de commerces, etc.
- Protecteur de Câble en Acier Inoxydable ce n'est pas inclus.

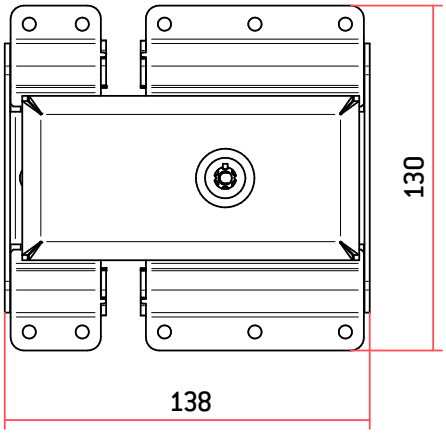

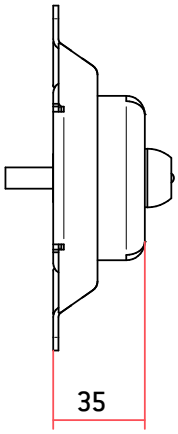

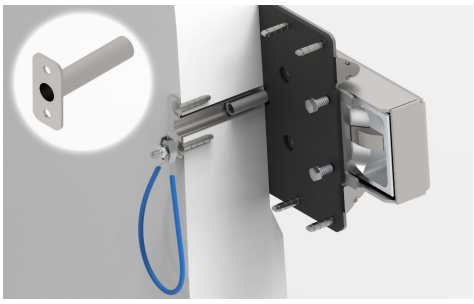

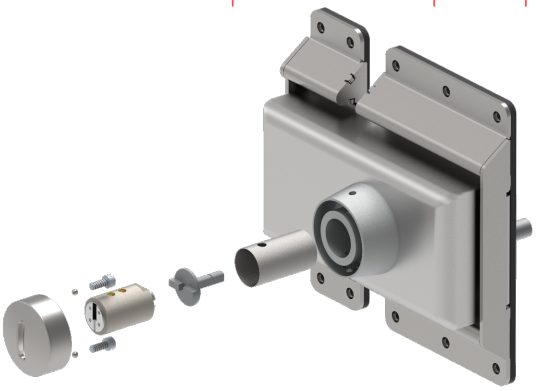

MODÈLE	CODE	POIDS (G)	TYPE BARILLET
EP-N5 (droite)	AACD0118	1.568	
EP-N5 (gauche)	AACD0119	1.568	
Protecteur de Câble en Acier Inoxydable	AACD1007	27	