SAG SEGURIDAD

CANDADOS PARA EL TRANSPORTE

Modelo EP-N5

- Placas, carcasa exterior, pestillo de acero inoxidable (AISI 304)
- Se suministra **SIN BOMBILLO** KESO
- Para Bombillo KESO serie 8000SΩ MASTER (ref. 81.J9E) y serie 8000SΩ PREMIUM (ref. 81.K9E)
- Anticorte
- Alta resistencia al taladrado por su composición acerada ademas de poseer un sistema antitaladro frontal
- Extremada resistencia al apalancamiento
- Fácil instalación
- EP-N5: Apertura exterior con llave e interior mediante un cable
- Protege-Cable NOVA+ **NO** incluido

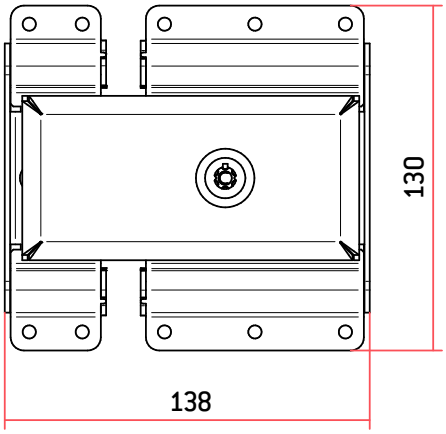

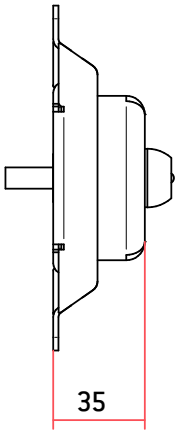

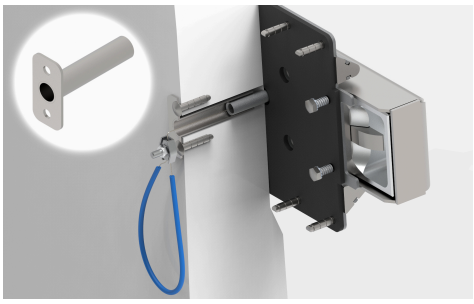

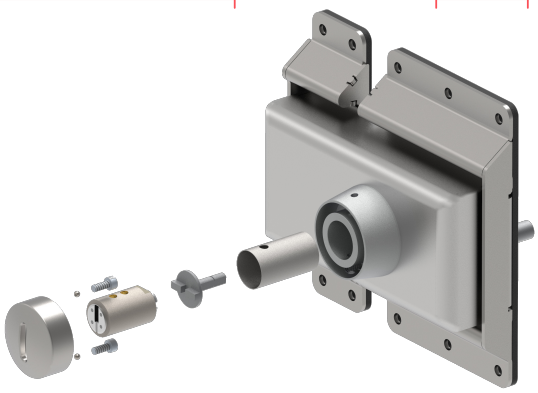

* Recomendable para vehículos de transporte.

MODELO	CÓDIGO	PESO (g)	TIPO BOMBILLO (Bombillo KESO) NO SE INCLUYE
EP-N5 (derecha)	AACD0118	1.568	
EP-N5 (izquierda)	AACD0119	1.568	
Protege-Cable NOVA +	AACD1007	27	