SAG®
SEGURIDAD

## CERRADURAS PERSIANA: CAJAS DESBLOQUEO ELECTROFENO

### Modelo CQ11

- Caja de acero inoxidable (AISI 304)
- Tapa y marco de acero inoxidable (AISI 316)
- CQ11: Bombillo y llaves de acero inoxidable (AISI 303)
- CQ11-POMO: Pomo de latón cromado
- CQ11-P: Bombillo y llaves de latón cromado
- EP22: Bombillo Europerfil de latón niquelado
- Apertura y cierre con llave o pomo
- Teclado membrana para subida y bajada con pulsador adicional. Conexionar a baja Tensión.

CQ11

CQ11-POMO

CQ11-P

EP22

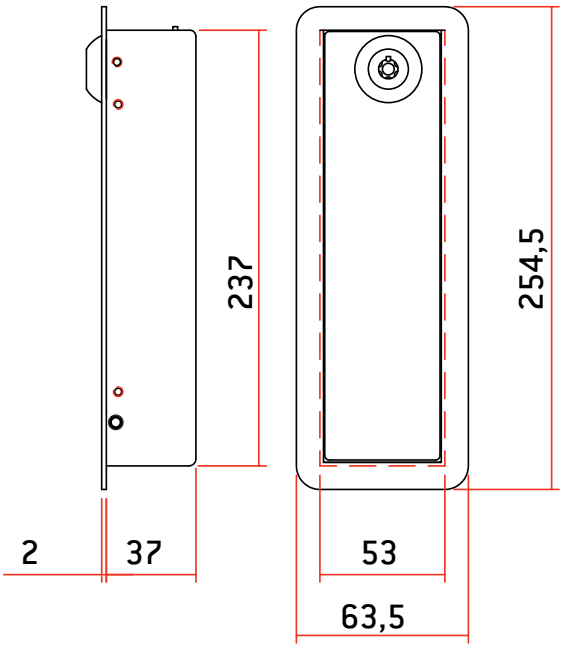


| MODELO | CÓDIGO | PESO (g) | TIPO LLAVE | CANTIDAD |
|---|---|---|---|---|
| CQ11 | AAMA0026 | 1.214 | Mod. TS | 2 |
| CQ11-POMO | AAMA0042 | 1.214 | | |
| CQ11-P (llave puntos) | AAMA0056 | 1.214 | Mod. AGA 49 | 3 |
| EP22 (Bombillo europerfil) | AAMA0053 | 1.214 | | 3 |