I N S T R U C C I O N E S T É C N I C A S

MOD. CQ8 – CQ8P - CQ9 – CQ9P - EP24 - EP25

INDICE

1. - INSTRUCCIONES DE MONTAJE

1.1. – INSTALACION EN OBRA

1.2. – INSTALACION CONEXIÓN ELECTRICA

1.3. – INSTALACION ELECTROFRENO

1.4. – FIJACION DE LA CAJA EN LA GUIA

2. – INSTRUCCIONES DE USO

2.1. – CARACTERISTICAS

2.2. – FUNCIONAMIENTO

2.3. – MANTENIMIENTO

3. – ANOTACIONES

4. – GESTIÓN DE LOS RESIDUOS

SAG SEGURIDAD S.L.
Avd. Cervantes, nº 49
Polígono Elkartegi – Nave 13
48970 Basauri (VIZCAYA) SPAIN
Tel + (0034) 94 473 27 77
Fax + (0034) 94 411 91 82
Email : comercial@sagseguridad.com

1.1.- INSTALACION EN OBRA

Estas cajas están diseñadas para su colocación en las guías de las persianas motorizadas con un perfil mínimo de 45 mm. de ancho y 40 mm. de fondo. Con los modelos CQ8-CQ8P-EP24 se pueden controlar la apertura y cierre automático de la persiana en persona presente y el electrofreno del motor.
Con los modelos CQ9-CQ9P-EP25, además de lo anterior, se puede controlar la puerta automática de cristal o activar una alarma o desactivar.

Su colocación se realizará de la siguiente manera:

Se realizará un corte rectangular en el perfil de una de las guías de la persiana, de medidas de 240 mm. x 37 mm. y a una altura adecuada para realizar la apertura y cierre de manera cómoda (más o menos a la altura del hombro).

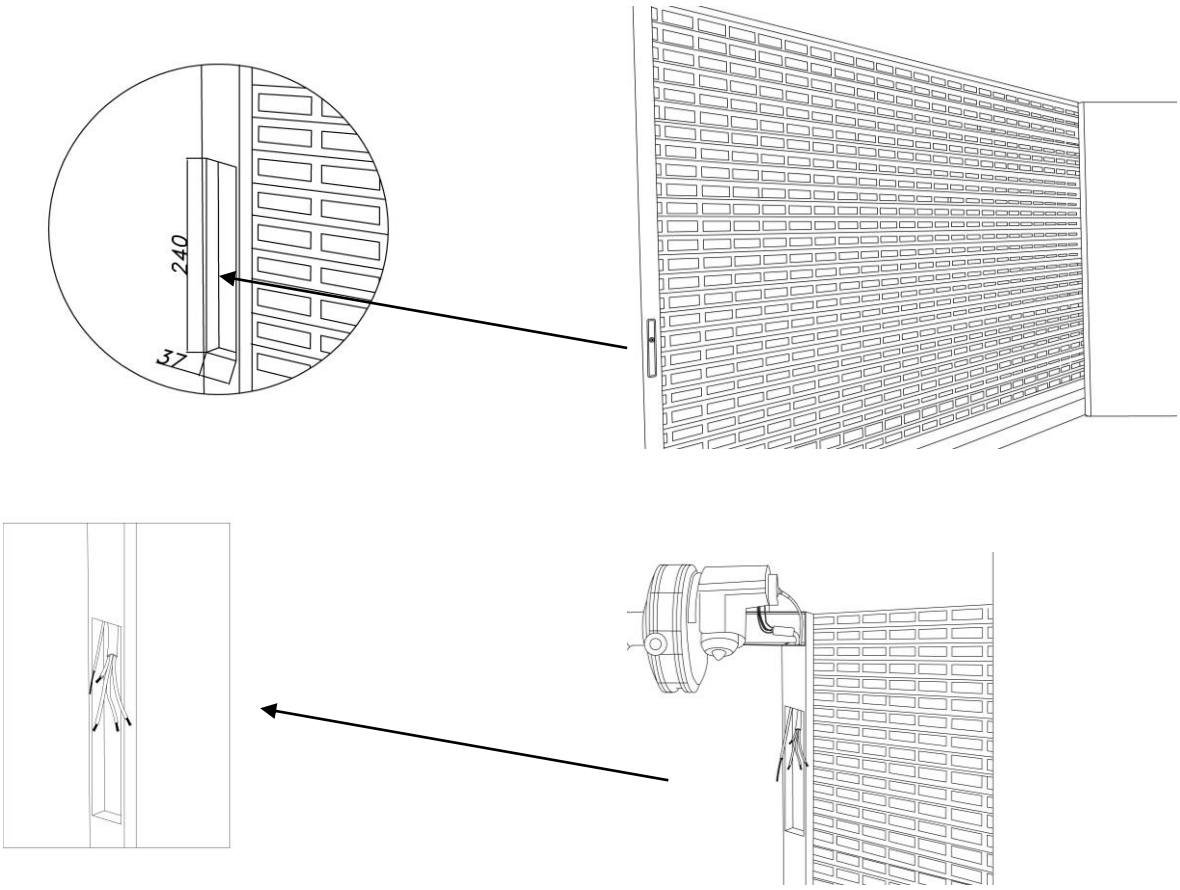

1.2.- INSTALACIÓN CONEXIÓN ELÉCTRICA

Para realizar la conexión del cableado eléctrico a las cajas, hay que seguir los siguientes pasos:

1.2.1.- Pulsador común (CQ8, CQ8-P, CQ8-POMO, EP24)

1.2.1.1.- Se introducirán los cables de la manguera en las cajas por la abertura preparada para ello en la parte posterior (CQ8) o lateral(EP24) de las mismas.

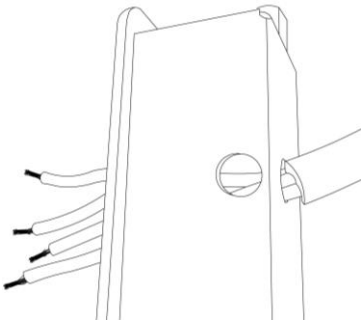

1.2.2.- Se conexionarán los cables según el siguiente esquema eléctrico y tal como se indica en la figura.

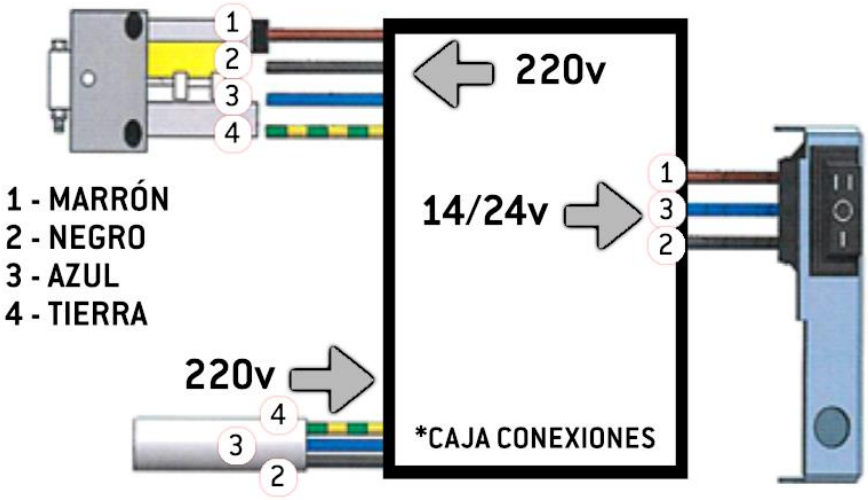

¡ATENCION! NOTA IMPORTANTE: RECOMENDAMOS LA INSTALACION PREVIA A LA CAJA DE UN CUADRO DE MANIOBRAS O UNA CAJA DE BAJA TENSION CON SALIDA DE 12V A 24V

1.2.2.- Pulsador de Membrana (CQ9, CQ9-P, CQ9-POMO, EP25)

1.2.2.1.- Se introducirán los cables de la manguera en las cajas por la abertura preparada para ello en la parte posterior (CQ9) o lateral (EP25) de las mismas.

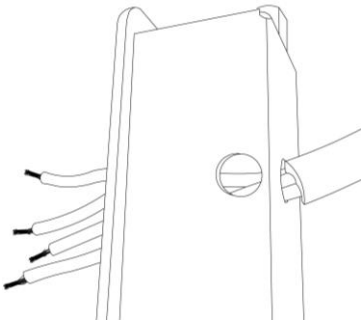

1.2.2.2.- Se conexionarán los cables según el siguiente esquema eléctrico, tal y como se indica en la figura.

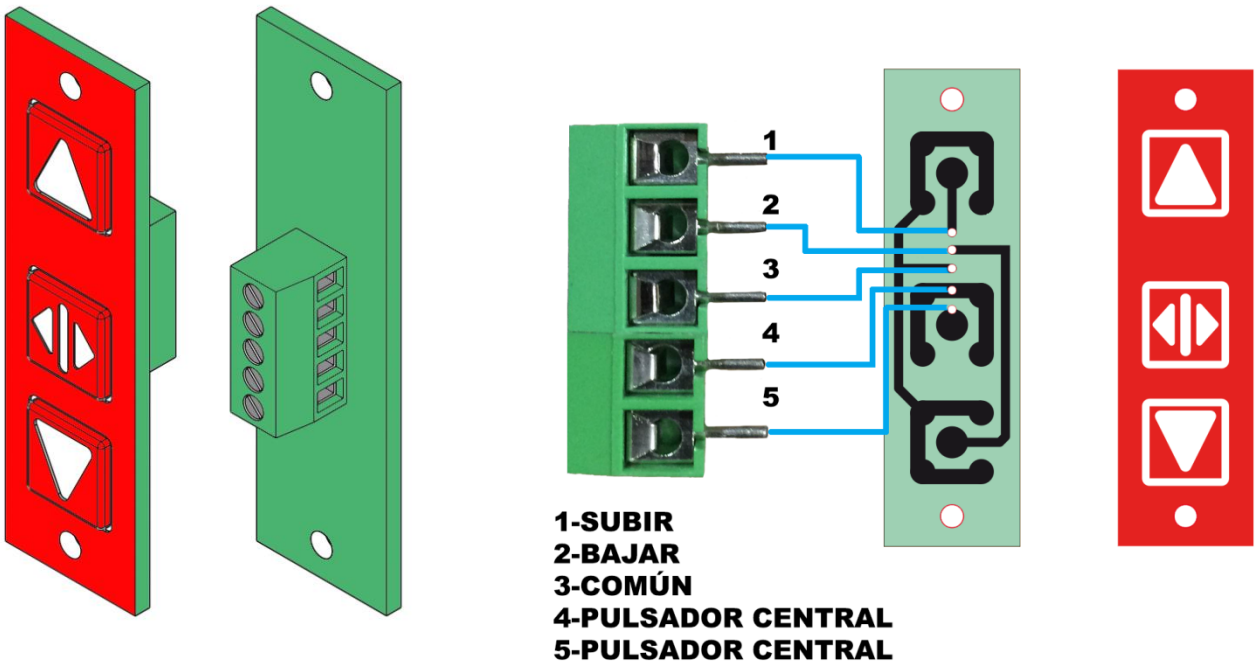

¡ATENCION! NOTA IMPORTANTE: RECOMENDAMOS LA INSTALACION PREVIA A LA CAJA DE UN CUADRO DE MANIOBRAS O UNA CAJA DE BAJA TENSION CON SALIDA DE 12V A 24V

1.3.- INSTALACIÓN CABLE ELECTROFRENO

Para realizar la conexión del cable del electrofreno, hay que seguir los siguientes pasos:

1.3.1.- Insertar la punta del cable del electrofreno por el tornillo superior de las cajas. Una vez introducido llevar la punta hasta el "tornillo de apriete" de la figura intentando que quede lo más tenso y recto posible para posteriormente realizar el apriete.

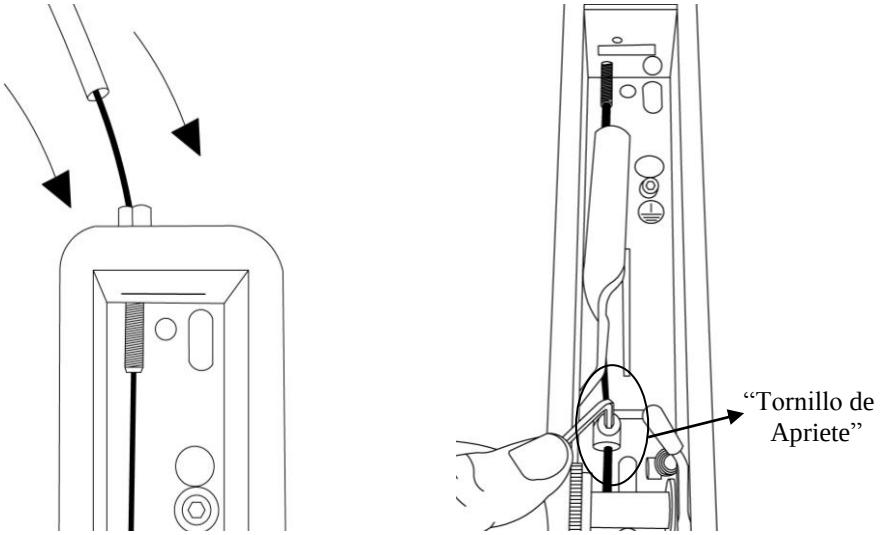

1.3.2.- El protector del cable debe de tener tensión para lo que utilizaremos el tornillo tensor M6, regulándolo hasta que quede ajustado.

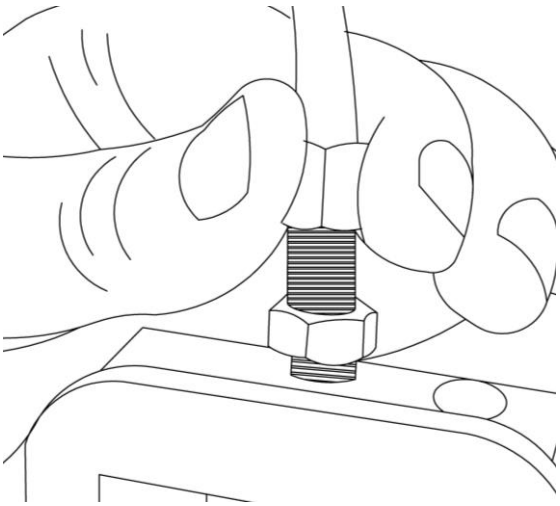

1.3.3.- Una vez fijada la tensión del cable. Hay que apretar la tuerca con una llave para evitar que se mueva. Para fijarlo y que no se mueva la tuerca debe de apretarse contra la caja.

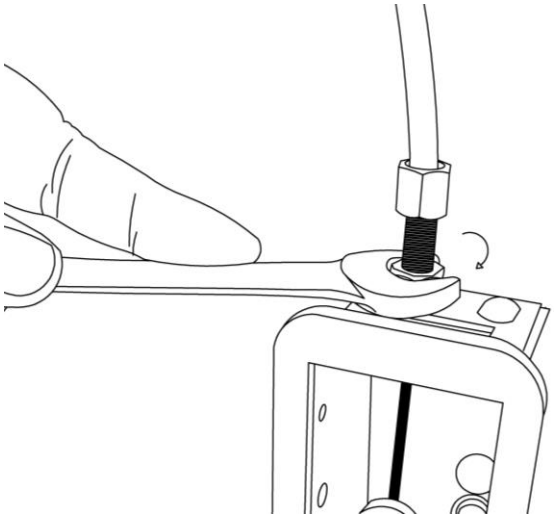

1.4.- COLOCACIÓN DE LA CAJA EN LA GUIA

Finalmente se procederá a la sujeción de la caja a la guía mediante los espárragos de M5 x 10 DIN914 que se suministran.

Esta instalación se realizará de la siguiente manera:

1.4.1.- Insertar la caja en la abertura, tal como indica el dibujo.

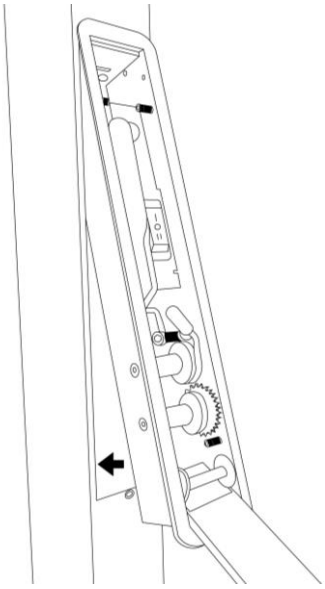

1.4.2.- Proceder a atornillar los espárragos de M5 x 10, tanto los dos espárragos superiores como para los inferiores, hasta que la cabeza de los espárragos quede a ras de las caras interiores de las cajas. Tal y como se indica en los dibujos.

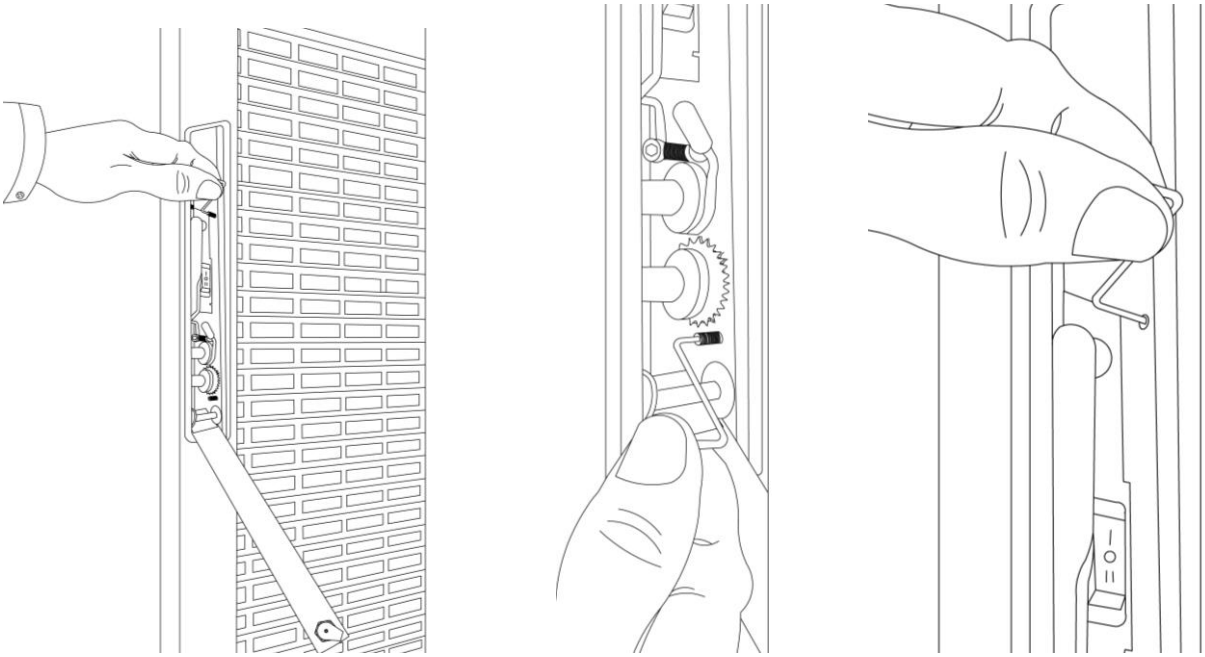

2. – INSTRUCCIONES DE USO

2.1.- CARACTERISTICAS

Frontal y tapa fabricados en AISI-316. El resto de componentes está fabricado en AISI-304.

BOMBILLO CQ8 / CQ9 → (AISI-303) 2 llaves tubulares (AISI-303).

BOMBILLO CQ8-P / CQ9-P → (LATON CROMADO) 3 llaves de puntos

BOMBILLO CQ8-POMO / CQ9-POMO → (LATON CROMADO)

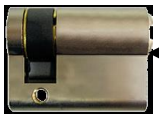

BOMBILLO EP24 /EP25 → (LATON NIQUELADO) 3 llaves serreta

NOTA: Posición Leva:

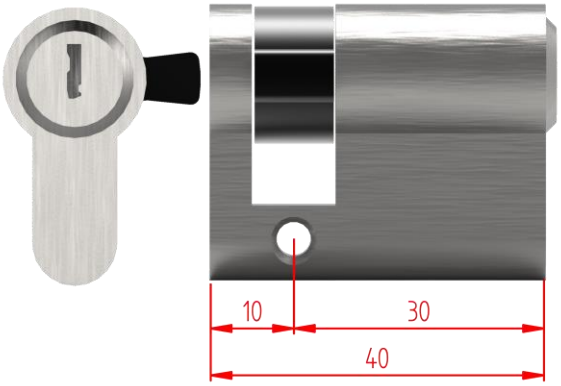

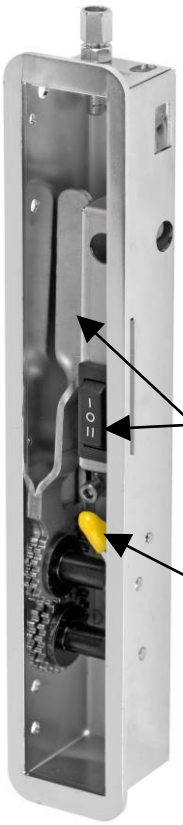

CQ8 – CQ8-P – CQ8-POMO – EP24

- **INTERRUPTOR** →Interruptor momentáneo con 3 posiciones I-0-II (16A)
- **PALANCA LARGA** → Para el desbloqueo del electro freno.
- **PALANCA PEQUEÑA (CAPUCHA AMARILLA**) → Para volver a su sitio la palanca larga y así volver a bloquear el electro freno.

CQ9 – CQ9-P – CQ9-POMO – EP25

- **INTERRUPTOR** → Pulsador de membrana ,12V corriente continua bajo cuadro.
- **PALANCA LARGA** → Para el desbloqueo del electro freno.
- **PALANCA PEQUEÑA (CAPUCHA AMARILLA**) → Para volver a su sitio la palanca larga y así volver a bloquear el electro freno.

2.2.- FUNCIONAMIENTO

* En condiciones normales, para poder abrir la persiana seguir los siguientes pasos:

1 – Apertura del bombillo (cerradura) para poder abrir la caja – **ver DIBUJO 1.**

NOTA: En el caso del modelo EP24/EP25 la leva está bloqueada a las 3 y se desbloquea a las 6.

2 – Accionar el pulsador (I, 0, II) I para realizar la subida, II para la bajada de la persiana y 0 posición de reposo – **ver DIBUJO 2**.

3 – Una vez realizado la acción deseada, cerrar la tapa y girar el bombillo (cerradura) en sentido inverso a la apertura – **ver DIBUJO 5.**

* Cuando haya una pérdida de corriente (que no haya luz) y fuese necesario abrir la persiana, se procederá de la siguiente manera:

1 – Apertura del bombillo (cerradura) para poder abrir la caja – **ver DIBUJO 1**.

2 – Accionar la Palanca larga. Tirar de ella para el desbloqueo del electro freno del motor hasta que se note resistencia y quede bloqueada – **ver DIBUJO 3**. **IMPORTANTE NO FORZAR MÁS ALLÁ DE ESTA RESISTENCIA.**

Una vez accionada la Palanca larga, se puede subir y bajar la persiana manualmente.

3 – Para bloquear el electro freno del motor accionar la Palanca pequeña con capucha amarilla. Tirar de ella para que la palanca Larga se desbloquee y vuelva a su sitio – **ver DIBUJO 4**.

4 – Una vez realizado la apertura de la persiana manualmente, cerrar la tapa y girar el bombillo (cerradura) en sentido inverso a la apertura – **ver DIBUJO 5**.

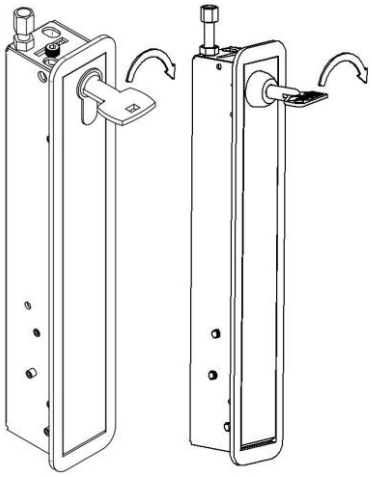

Dibujo 1

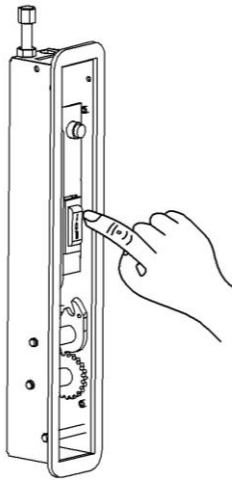

Dibujo 2

Dibujo 3

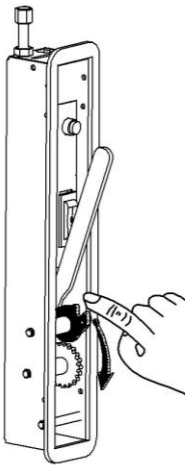

Dibujo 4

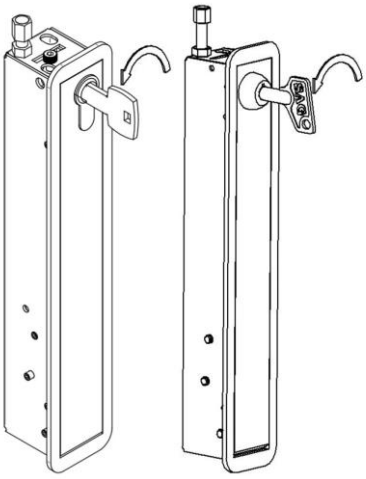

Dibujo 5

¡ATENCIÓN! Al realizar el paso Nº3, hay posibilidad de enganches y atrapamientos de dedos, al momento de retornar la palanca larga a su posición.

2.3.- MANTEMIENTO

A fin de mantener su baño de brillo original de la caja, se recomienda la limpieza del frontal de la misma con paño humedecido en agua, no usar detergentes abrasivos. En el interior de la caja limpiar solo con el paño (no usar agua, por el tema eléctrico)

También es importante no darle golpes a la caja para no dañar el funcionamiento de la misma.

3. – ANOTACIONES

Las características de seguridad de este producto son indispensables para el cumplimiento de la norma EN 14846. No se autoriza modificación alguna, salvo las descritas en estas instrucciones.

4. – GESTIÓN DE LOS RESIDUOS

Los principales residuos generados en la caja de desbloqueo son:

RESIDUOS DE APARATOS ELÉCTRICOS Y ELECTRÓNICOS: Una vez que alguno de los componentes electrónicos de la caja de desbloqueo deba desecharse, estos residuos deben gestionarse como residuos eléctricos y electrónicos (RAEE) tal como indica la Directiva 2012/19/UE y su transposición al Real Decreto 110/2015,

lo cual, es el usuario final quien tiene la responsabilidad de llevar el aparato electrónico a un punto de recolección de residuos electrónicos, una vez finalice su ciclo de vida útil.

CARTÓN DEL EMBALAJE: La caja de cartón del embalaje del producto debe desecharse en el contenedor **azul** para papel y cartón.

PLÁSTICO DEL EMBALAJE: los elementos plásticos del embalaje del producto

deben desecharse en el contenedor **amarillo** para residuos de envases y embalajes.