SAG SEGURIDAD

SERRURES DE RIDEAU MÉTALLIQUE: PLANCHER ENROULABLE

Modèle BB16 (LYF Mod. D1)

- Corps en laiton chromé
- Tige en acier inoxydable (AISI 303)
- Barillet et clés en laiton chromé
- BB16: Ouverture et fermeture avec clé

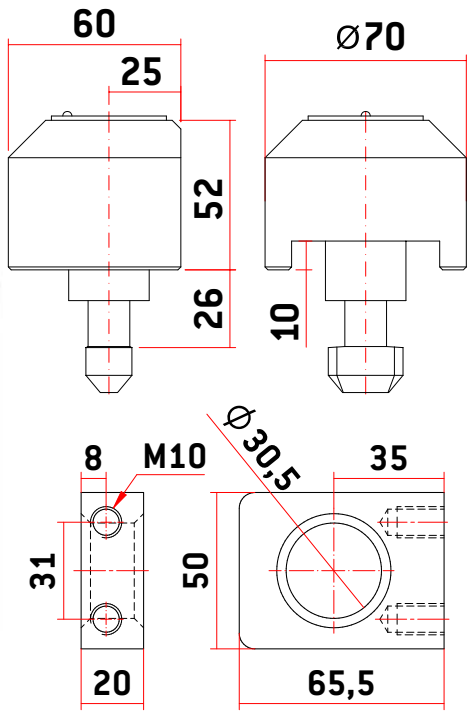

MODÈLE	CODE	POIDS (g)	CLÉ MOD. AGA49
BB16	AACS1025	2.209	3
TÊTIÈRE BB16	AACZ1021	1.415	3