SAG SEGURIDAD

VERROUS

Modèle CSI

- Barillet et clés en acier inoxydable (AISI 303)
- Plaque de base et mécanismes en acier inoxydable(AISI 304)
- Barre de fer et boîtiers de zamak
- Le suplément ce n'est pas inclus
- CSI: Ouverture tant de l'extérieur avec clé que de l'intérieur avec bouton-poussoir

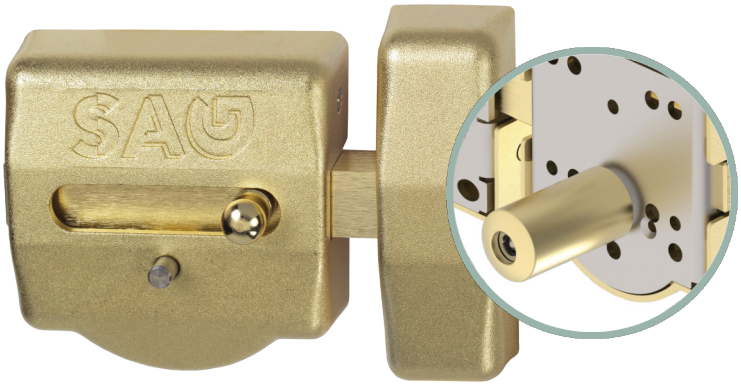

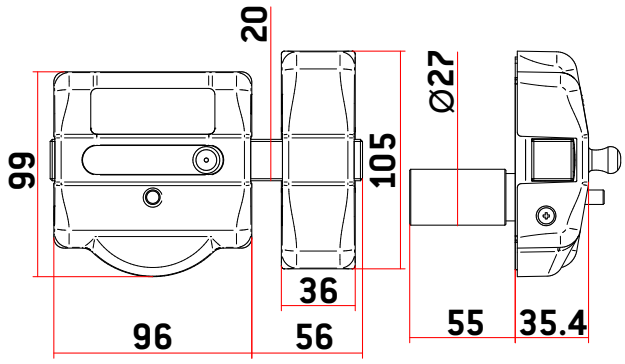

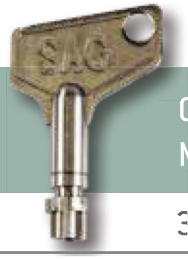

MODÈLE	CODE	POIDS (g)	CLÉ Mod. TS
CSI Chromé	AACP0039	1.355	3
CSI Laitonné	AACP0038	1.355	3
CSI Nickel Satiné	AACP0047	1.355	3
CSI Blanc	AACP0058	1.355	3
CSI Noir	AACP0059	1.355	3
CSI Chromé	AACP0141	1.385	5
CSI Laitonné	AACP0142	1.385	5
CSI Nickel Satiné	AACP0143	1.385	5
CSI Blanc	AACP0144	1.385	5
CSI Noir	AACP0145	1.385	5

*Remarque: Pour chevilles de verrouillage sur mesure ou pour barillet ayant une longueur supérieure à 55 mm, notamment 65-75-85-95 mm, veuillez communiquer avec SAG Seguridad.