SAG®
SEGURIDAD

VERROUS

Modèle EP40

- Plaque de base et mécanismes en acier inoxydable (AISI 304)
- Barre de fer et boîtiers de zamak
- Le Insert de KABA ce n'est pas inclus
- Le suplément ce n'est pas inclus

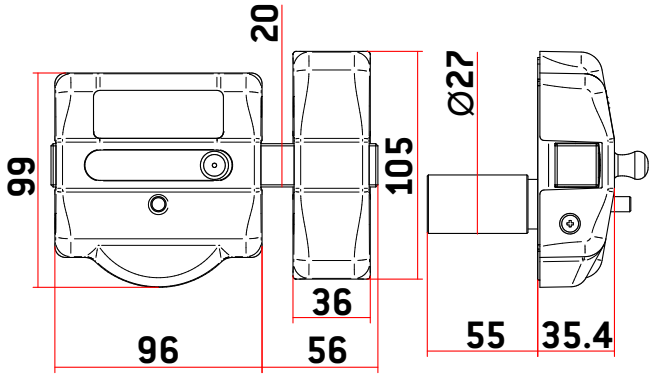

MODÈLE	CODE	POIDS (g)	TYPE BARILLET (Non inclus)
EP40 Chromé	AACP0064	1.205	
EP40 Laitonné	AACP0063	1.205	
EP40 Nickel Satiné	AACP0065	1.205	
EP40 Blanc	AACP0066	1.205	
EP40 Noir	AACP0067	1.205	

*Remarque: Pour chevilles de verrouillage sur mesure ou pour barillet ayant une longueur supérieure à 55 mm, notamment 65-75-85-95 mm, veuillez communiquer avec SAG Seguridad.