SAG®
SEGURIDAD

VERROUS

Modèle EP50

- Plaque de base et mécanismes en acier inoxydable (AISI 304)
- Barre de fer et boîtiers de zamak
- Le Barillet de KESO ce n'est pas inclus
- Barillet KESO 8000SΩ MASTER (ref. 81.J9E) et 8000SΩ PREMIUM (ref. 81.K9E)

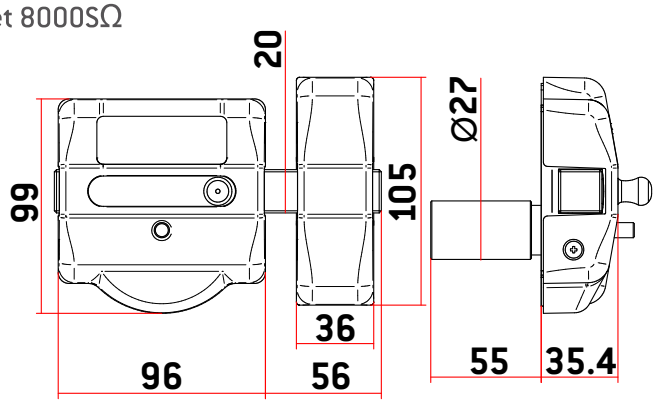

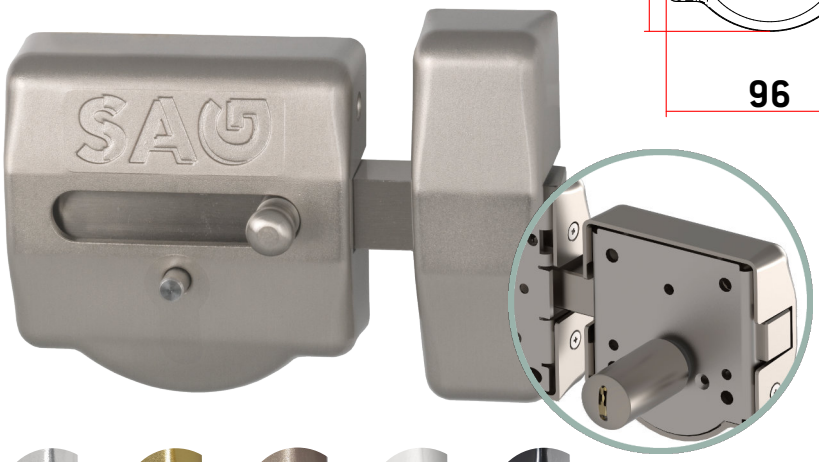

MODÈLE	CODE	POIDS (G)	TYPE BARILLET (KESO)
EP50 Chromé	AACP0069	1.205	8000SΩ MASTER Ref. 81.J9E 8000SΩ PREMIUM Ref. 81.K9E
EP50 Laitoné	AACP0068	1.205	
EP50 Nickel Satiné	AACP0070	1.205	
EP50 Blanc	AACP0071	1.205	
EP50 Noir	AACP0072	1.205	

Remarque: Pour chevilles de verrouillage sur mesure ou pour barillet ayant une longueur supérieure à 55 mm, notamment 65-75-85-95 mm, veuillez communiquer avec SAG Seguridad.