SAG SEGURIDAD

VERROUS

Modèle Plaque renforcée CSI - EP40 - EP50

- Plaque traitée par carbonitruration

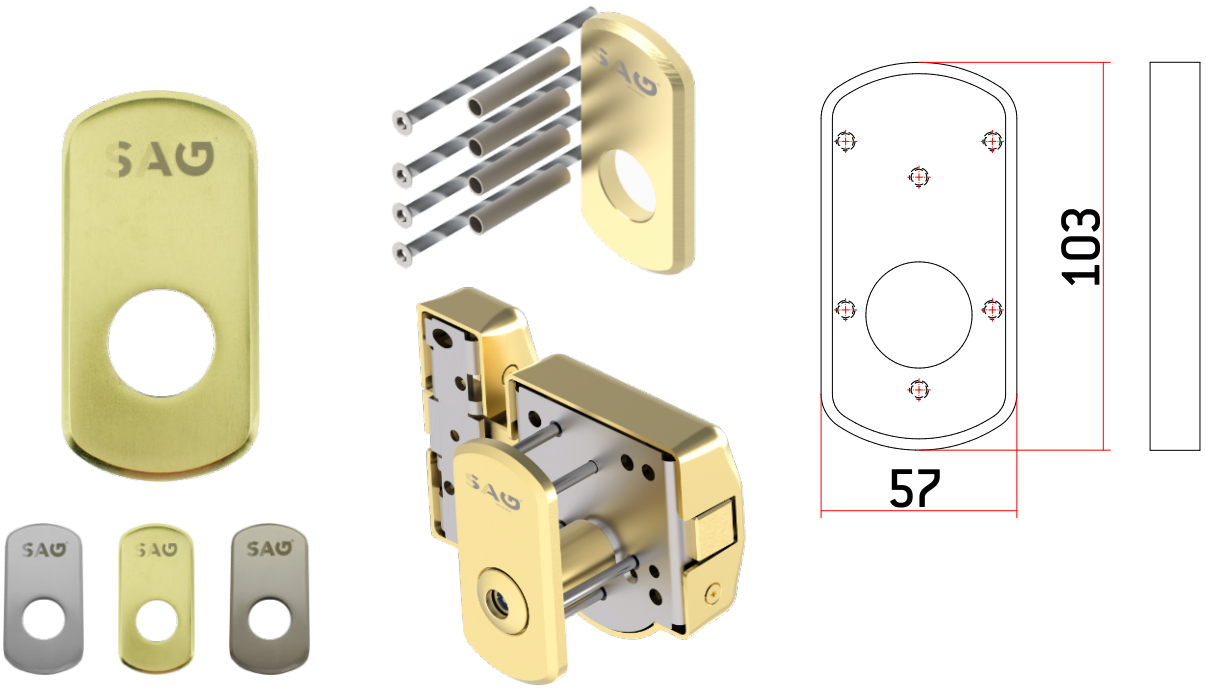

MODÈLE	CODE	POIDS (g)
Plaque renforcée chromée	AACP0045	408
Plaque renforcée laitonnée	AACP0044	408
Plaque renforcée Nickel Satiné	AACP0049	408