SAG SEGURIDAD

CERRADURAS PERSIANA: SUELO ENROLLABLE

Modelo CP4N

- Cuerpo de acero inoxidable (AISI 303)
- Bombillo y llaves de acero inoxidable (AISI 303)
- CP4N: Apertura y cierre con llave
- Suplemento Rampa CP4N: Suplemento para pendientes con una inclinación del 8%. Fabricado en Poliamida 12(Nylon)

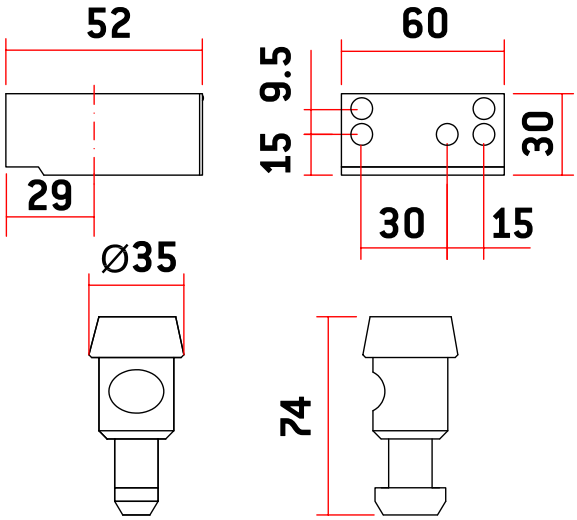

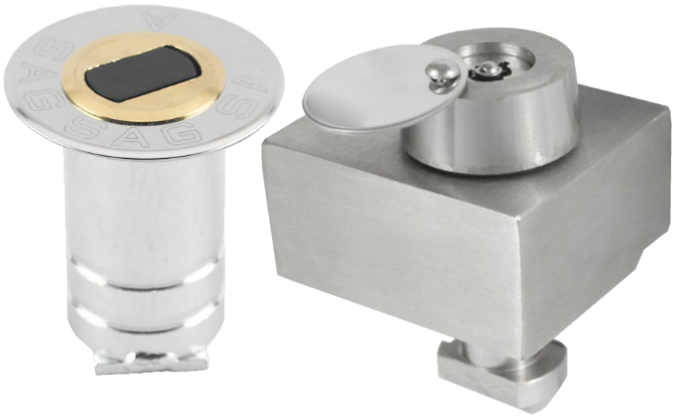

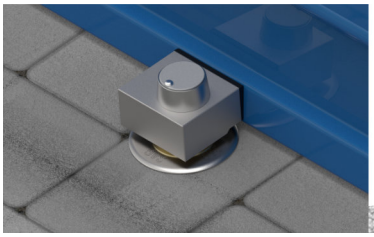

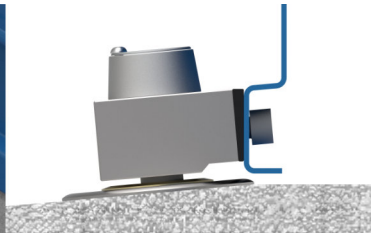

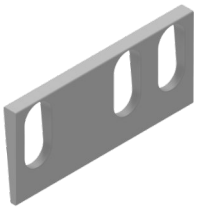

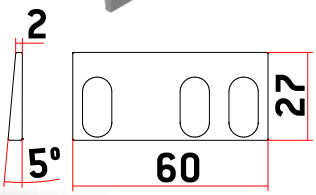

MODELO	CÓDIGO	PESO (g)	LLAVE MOD. TS
CP4N	AACS0044	1.896	2
CABEZAL CP4N	AACZ0043	1.388	2
Suplemento rampa CP4N	AAPI0040	4,5	